AMG PROJECT

We are looking forward to the future

ԱՇԽԱՏԱՆՔԱՅԻՆ ՆԱԽԱԳԻԾ

ՆԱԽԱԳԾԻ ՄԱՍ

ՎԵՐԱՆՈՐՈԳՈՒՄ

ՀԱՍՑԵ

Հ Վայոց Ձորի մարզ ,Մալիշկայի կուլտուրայի տուն

ՆԱԽԱԳԾԻ ԱՆՎԱՆՈՒՄԸ

Հ Վայոց Ձորի մարզ ,Մալիշկայի կուլտուրայի տան մասնակի նորոգում

ՕԲՅԵԿՏ

№ ԷՅԷՄՋԻ 30-25

ՊԱՏՎԻՐԱՏՈՒ

Պատվիրատու՝
Եղեգնաձորի համայնքապետարան

ՆԱԽԱԳԾՈՂ

«ԷՅԷՄՋԻ ՊՐՈՋԵԿՏ» ՍՊԸ

ՏՆՕՐԵՆ

Ա. ԹԱՄԱՄՅԱՆ ____________

Ն.Գ.Ի.

Գ. ՅՈՎՅԱՆՆԻՍՅԱՆ ____________

ԵՐԵՎԱՆ 2025

AMG PROJECT

Է Լ Ե Կ Տ Ր Ա Տ Ե Խ Ն Ի Կ Ա Կ Ա Ն   Մ Ա Ս

"ԷՏ" ՀԻՄՆԱԿԱՆ ԼՐԱԿԱԶՄԻ ՏԵԽՆԻԿԱԿԱՆ ԳԾԱԳՐԵՐԻ ՑՈՒՑԱԿ

ԹԵՐԹ	ԱՆՎԱՆՈՒՄԸ
	ՏԵԽՆԻԿԱԿԱՆ ՆԱԽԱԳԻԾ
1	Գծագրերի ցանկ : Պայմանական նշաններ
2	Ընդհանուր տվյալներ (Բացատրագիր)
3	Մասնագիր
4	Առաջին հարկի հատակագիծ/Լուսավորություն
5	Առաջին հարկի հատակագիծ/ վարդակային ցանց
6	Առաջին հարկի հատակագիծ/ Ցուցատախտակների և վթարային լուսավորության տեղակայման նախագիծ
7	Բաշխիչ վահան (ԲՎ) միագծանի սխեմա
8	Խմբային վահան (ԽՎ2) միագծանի սխեմա

ՊԱՅՄԱՆԱԿԱՆ ՆՇԱՆՆԵՐ

	Անջատիչ 1-ստեղնանի IP20
	Անջատիչ 2-ստեղնանի IP20
R	Անջատիչ /ռևվերս/ IP20
	Վարդակ IP20 (1-հատ)
	Վարդակ IP20 (2-հատ)
	Վարդակ IP20 (3-հատ)
	Վարդակ հողանցման կոնտակտով 1P+N+PE
ԲՊ	Բաշխիչ պահարան
ԲՊ-G	Բաշխիչ պահարան (գեներատոր)
ՊԱՄ	Պահուստային ավտոմատ միացում ABP 250A; 400V; 4P
	Խմբային վահանակ
	Խմբային վահանակ
	Մալուխի ելք
UTPUTP	Համակարգչային վարդակ (UTPcat5)
RJ11	Հեռախոսային վարդակ
	Թրեյ
	Լուսատու LED լամպով, շարժման տվիչով
	Լուսատու LED լամպ
	Պատի լուսատու
	Լուսատու էլեկտրամիացման տվիչ
LED	Առաստաղային լուսատու
	Տեսախցիկ
	Լուսատու՝ 1x18ՎՏ լյումինիսցենտային լամպով, ներսարքված մարտկոցով, վթարային
SB	Բաժանիչ տուփ
	Հակահրդեհային տվիչ առաստաղին
	Ջրի տվիչ

«ԷՅԷՄՋԻ ՊՐՈՋԵԿՏ»ՍՊԸ ԼԻՑԵՆԶԻԱ - ՔՊԼ 001019 AMG PROJECT We are looking forward to the future				ՕԲՅԵԿՏ № 30-25
				Հ Վայոց Ձորի մարզ ,Մալիշկայի կուլտուրայի տան մասնակի նորոգում
			Ամիս ամսաթիվ	ԷԼԵԿՏՐԱՏԵԽՆԻԿԱԿԱՆ ՄԱՍ
Ստուգեց	Ա. Թամամյան			Փուլ: ԱՆ; Թերթ: 1; Թերթեր: 10
Նախագծեց	Լ. Մամյան			Գծագրերի ցանկ : Պայմանական նշաններ
				Պատվիրատու՝ Եղեգնաձորի համայնքապետարան

Հ/Հ	ՆՇԱՆԱԿՈՒՄ	ԱՆՎԱՆՈՒՄ	ԾԱՆՈԹ.
1	ԷՏԿ	Էլեկտրասարքավորումների տեղակայման կանոններ	VII հրատարակություն
2	ՀՀՇՆ 22-03-2017	Արհեստական և բնական լուսավորում	
3	ВСН 59-88	Հասարակական և բնակելի շինությունների էլեկտրասարքավորումներ	Նախագծային նորմեր
4	СНиП 2.08.02-89	Հասարակական շենքեր և շինություններ	
5	5.407-11	Էլեկտրասարքավորումների հողակցում և զրոյացում	Տիպային նախագծեր
6	И1.03-08 п.2.2	Էլեկտրասարքավորումների պոտենցիալների հավասարեցման և պաշտպանական հողանցման հրահանգներ	
7	СНиП 3.05.06-85	Էլեկտրատեխնիկական սարքավորումներ	Նախագծային նորմեր
8	РД 34.21.122-87	Շենքերի և շինությունների շանթապաշտպանության հրահանգներ	

ԸՆԴՀԱՆՈՒՐ ՏՎՅԱԼՆԵՐ

Նախագիծը մշակված է համաձայն ПУЭ-99 և ՀՀՇՆ31-03.01-2014 դրույթների :

Էլ.մատակարարումը իրականացվում է տրանսֆորմատորային ենթակայանից:

Ըստ Էլ.մատակարարման հուսալիության աստիճանի շենքի հոսանքասպառիչները դասվում են 2 կարգի:

Էլ.լուսավորությունը նախատեսված է հետևյալ տեսակների`

1. բանվորական
2. վթարային- էվակուացիոն

Բաշխիչ վահանից տարված են սնող գծեր դեպի խմբային լուսավորության և ուժային վահաններ: Սնող գծերը նախատեսված է իրականացնել պղնձե մալուխներով:

Խմբային ցանցը նախատեսված է ВВГнг-LS մակնիշի մալուխով ճկուն խողովակների մեջ:

Անջատիչները և վարդակները դասասենյակներում տեղադրվում են հատակից 1.8մ բարձրության վրա,այլ սենյակներում` հատակից 0.8մ, վահանակները`1.5մ բարձրության վրա հատուկ պատրաստված խորշերի մեջ:

Բոլոր լուսատուների և վարդակների սնուցումը իրականացնել 3 հաղորդալարերով, ներառյալ PE հաղորդալարը:

Հրդեհի դեպքում նախատեսված է օդափոխության ամբողջ համակարգի անջատում:

«ԷՅԷՄՋԻ ՊՐՈՋԵԿՏ»ՍՊԸ ԼԻՑԵՆԶԻԱ - ՔՊԼ 001019				ՕԲՅԵԿՏ № 30-25
				Հ Վայոց Ձորի մարզ ,Մալիշկայի կուլտուրայի տան մասնակի նորոգում
			Ամիս ամսաթիվ	ԷԼԵԿՏՐԱՏԵԽՆԻԿԱԿԱՆ ՄԱՍ
Ստուգեց	Ա. Թամամյան			Փուլ: ԱՆ; Թերթ: 2; Թերթեր: 10
Նախագծեց	Լ. Մամյան			Ընդհանուր տվյալներ (Բացատրագիր)
				Պատվիրատու` Եղեգնաձորի համայնքապետարան

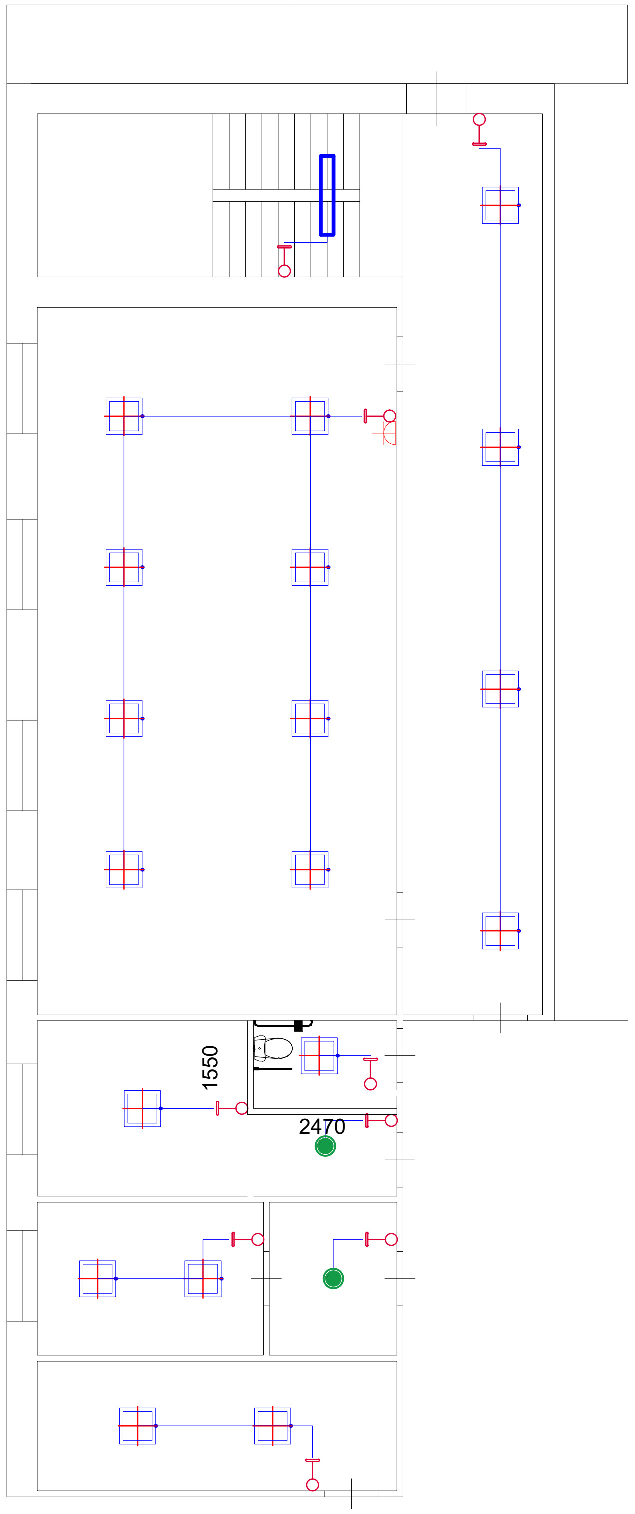

«ԷՅԷՄՋԻ ՊՐՈՋԵԿՏ»ՍՊԸ
ԼԻՑԵՆԶԻԱ - ՔՊԼ 001019

AMG PROJECT
We are looking forward to the future

ՕԲՅԵԿՏ № 30-25

Յ Վայոց Ձորի մարզ ,Մալիշկայի կուլտուրայի տան մասնակի նորոգում

			Ամիս ամսաթիվ		Փուլ	Թերթ	Թերթեր
				ԷԼԵԿՏՐԱՏԵԽՆԻԿԱԿԱՆ ՄԱՍ	ԱՆ	3	10
Ստուգեց	Ա. Թամամյան	[signature]					
Նախագծեց	Լ. Մամյան	[signature]		Առաջին հարկի հատակագիծ/ Լուսավորություն	Պատվիրատու` Եղեգնաձորի համայնքապետարան		

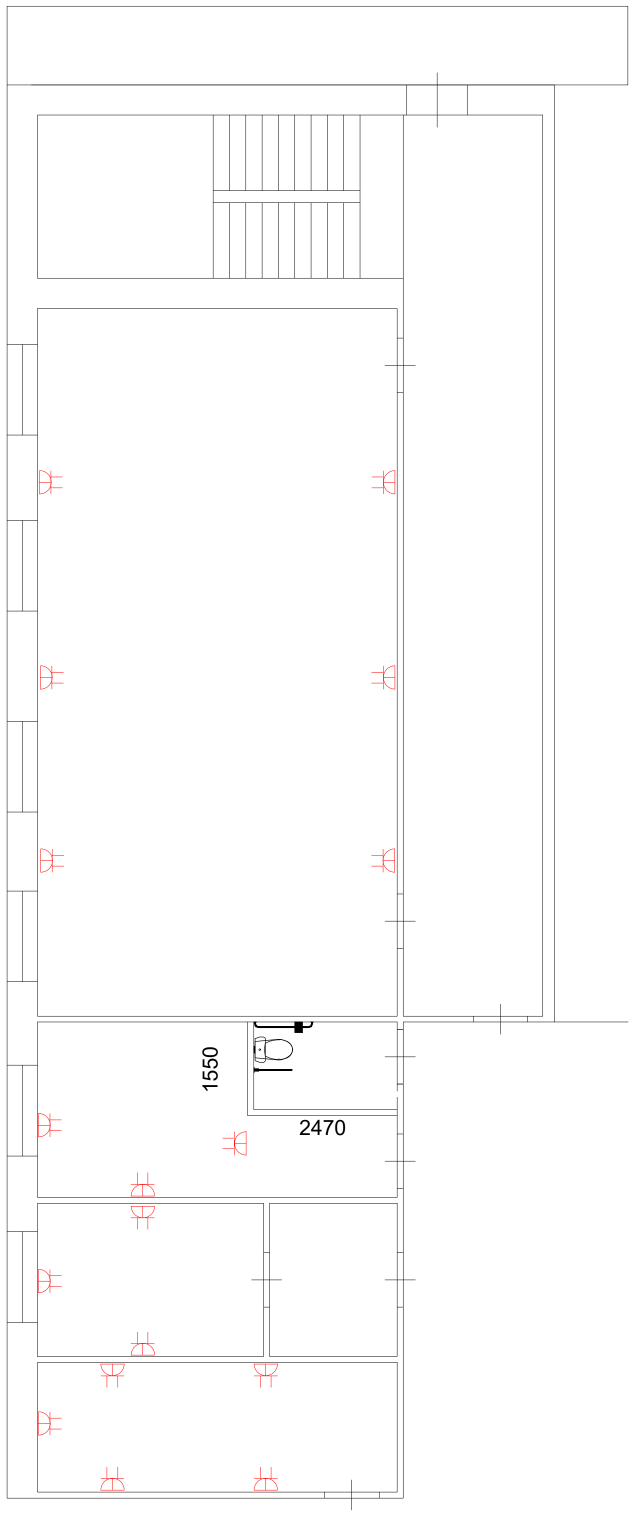

«ԷՅԷՄՋԻ ՊՐՈՋԵԿՏ»ՍՊԸ
ԼԻՑԵՆԶԻԱ -
ՔՊԼ 001019

AMG PROJECT
We are looking forward to the future

ՕԲՅԵԿՏ № 30-25

Յ Վայոց Ձորի մարզ ,Մալիշկայի կուլտուրայի տան մասնակի նորոգում

			Ամիս ամսաթիվ
Ստուգեց	Ա. Թամամյան		
Նախագծեց	Լ. Մամյան		

ԷԼԵԿՏՐԱՏԵԽՆԻԿԱԿԱՆ ՄԱՍ

Փուլ	Թերթ	Թերթեր
ԱՆ	4	10

Առաջին հարկի հատակագիծ/ վարդակային ցանց

Պատվիրատու՝ Եղեգնաձորի համայնքապետարան

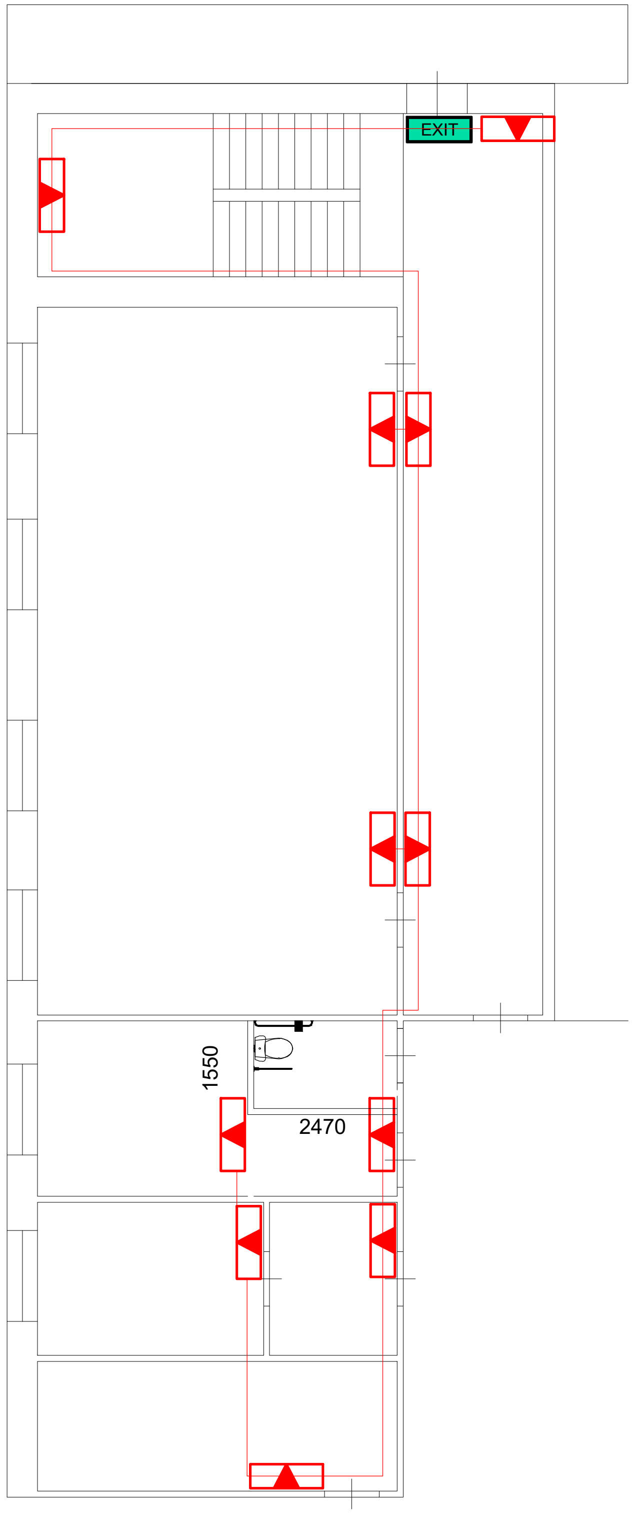

«ԷՅԷՄՋԻ ՊՐՈՋԵԿՏ»ՍՊԸ ԼԻՑԵՆԶԻԱ - ՔՊԼ 001019			ՕԲՅԵԿՏ № 30-25
			Ղ Վայոց Ձորի մարզ ,Մալիշկայի կուլտուրայի տան մասնակի նորոգում
		Ամիս ամսաթիվ	ԷԼԵԿՏՐԱՏԵԽՆԻԿԱԿԱՆ ՄԱՍ
Ստուգեց	Ա. Թամամյան		Փուլ: ԱՆ; Թերթ: 5; Թերթեր: 10
Նախագծեց	Լ. Մամյան		Առաջին հարկի հատակագիծ/ Ցուցատախտակների և վթարային լուսավորության տեղակայման նախագիծ
			Պատվիրատու՝ Եղեգնաձորի համայնքապետարան

AMG PROJECT

ՆՈՐՈԳՄԱՆ Մ Ա Ս

ՇԻՆԱՐԱՐԱԿԱՆ ՀՐԱՊԱՐԱԿԻ ԿԱԶՄԱԿԵՐՊՄԱՆ ՀԱՏԱԿԱԳԻԾ

ԲԱՑԱՏՐԱԳԻՐ

ՇԻՆԱՐԱՐԱԿԱՆ ՀՐԱՊԱՐԱԿԻ

1. Ընդհանուր դրույթներ

˝Շինարարության կազմակերպում˝ մաժինը մշակված է նախագծման տեխնիկական առաջադրանքի հիման վրա համաձայն ՀՀ ՇՆ 3.01.01-09 և ընդգրկում է

* մացատրագիր,
* աշխատանքների կատարման համար ներկայացվող տեխնիկական տվյալներ,
* կատարվող աշխատանքների անվտանգության պահպանման հրահանգներ,
* կատարվող աշխատանքների որակային ստուգման հրահանգներ,
* աշխատանքի կատարման ժամանակացույց,
* շինարարական հրապարակի գլխավոր հատակագիծ,

Բաժնի մշակման ժամանակ օգտագործվել են հետևյալ նորմատիվային փաստաթղթերը.

* ՀՀ ՇՆ 3.01.01-09 ˝Շինարարության կազմակերպում˝
* ՍՆԻՊ 1.04.03-85 ˝Շինարարության տևողության և նախակատարման նորմեր շենքերի և կառույցների շինարարությունում˝
* ՍՆԻՊ III-4-80՝ ˝Անվտանգություն տեխնիկական շինարարությունում˝
* ՀՀ Քաղաքացիական օրենսգիրք,

ԱՆՎՏԱՆԳՈՒԹՅԱՆ ՏԵԽՆԻԿԱՆ ԿՈՆՍՏՐՈՒԿՑԻԱՆԵՐԻ ԵՎ ՇԻՆՎԱԾՔՆԵՐԻ ԱՇԽԱՏԱՆՔՆԵՐԻ ԿԱՏԱՐՄԱՆ ԺԱՄԱՆԱԿ

1. Շինարարության ընթացում շինմոնտաժային աշխատանքները կատարելիս նախապես անհրաժեշտ են ապամոնտաժված կոնստրուկցիաներին առնչվող հանգույցները ենթարկել համապատասխան մշակման նոր մոնտաժային և կառուցման աշխատանքների կատարման համար:
2. Շինարարության կատարման ժամանակ անհրաժեշտ է կազմակերպել անվտանգության միջոցառումներ.

* Աշխատատեղերի տեղադրությունը ըստ մարծրության 1.3 մետր և ավելի տարմերությունների դեպքում,
* Բարձր տեղադրված կոնստրուկցիաների, նյութերի, գործիքների անկումից,
* Մեքենաների շարժական մասերի և նրանցով տեղաշարժվող կոնստրուկցիաների և նյութերի անկումից,
* Շենքի և շինության չամրացված կոնստրուկցիաների փլուզումից,
* Մեքենաների մասերի անկումից,
* Աշխատանքի ժամանակ վնասակար նյութերով աշխատելիս անվտանգության ապահովման համար,
* Աշխատանքների կատարման համար անհրաժեշտ նյութերի և կոնստրուկցիաների աշխատատեղերում ճիշտ դասավորությունը,
* Աշխատանքների կատարման հերթականությունը հաշվի առնելով կոնստրուկցիաների կայուն տեղադրման համար,
* Կոնստրուկցիաների և շինվածքների տեղադրման ժամանակ ապահովել միջոցառումներ աշխատողների ցած չնկնելու և նրանց կողմից իրերի ընկնելու վտանգի դեմ համապատասխան պաշտպանիչ միջոցառումներ իրականացնելու,
* Ճշգրտել աշխատանքային վտանգավոր գոտին նշահարել դրոշակներով ցուցանակներով և այլ միջոցներով,
* Ապահովել աշխատատեղերի անվտանգությունը մարծրության վրա,
* Ճշտել տեղադրվող կոնստրուկցիաների հաջորդականությունը,
* Մոնտաժման ընթացքում ապահովել կոնստրուկցիաների և շինվածքների կայունությունը:

Նախագծով նախատեսվում է վերանորոգում արտաքին և ներքին ՝
Արտաքին վերանորոգումն իր մեջ ներառում է արտաքին աստիճանավանդակի հարթակի քանդում և կառուցում թեքահարթակով 14% թեքությամբ:Թեքահարթակի կառուցումն նախատեսվում է իրականացնել B20 դասի բետոնից:
Ներքին վերանորոգման մեջ նախատեսվում է պատերի գաջե սվագի քանդում նորի իրականացում ամբողջովին հարթ(под маяк), հատակների, պատուհանների դռների փոխարինում
նոր մետաղապլաստե Դռների և պատուհանների չափն ու ձևն նույնն են ինչ փոխարինվողներնն:

«ԷՅԷՄՋԻ ՊՐՈՋԵԿՏ»ՍՊԸ ԼԻՑԵՆԶԻԱ - ՔՊԼ 001019				ՕԲՅԵԿՏ № 30-25 Ձ Վայոց Ձորի մարզ ,Մալիշկայի կուլտուրայի տան մասնակի նորոգում
			ամիս ամսաթիվ	Վերանորոգում
Ստուգեց	Գ. Հովհաննիսյան			
Նախագծեց	Կ. Սարգսյան			Հովարների հատակագիծ, կտրվածք մասնագիր

Փուլ	Թերթ	Թերթեր
ԱՆ	6	11

Պատվիրատու՝
Եղեգնաձորի համայնքապետարան

Պայմանական նշաններ

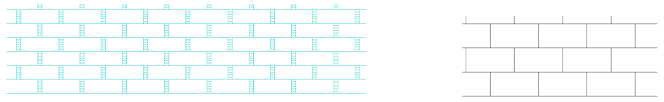

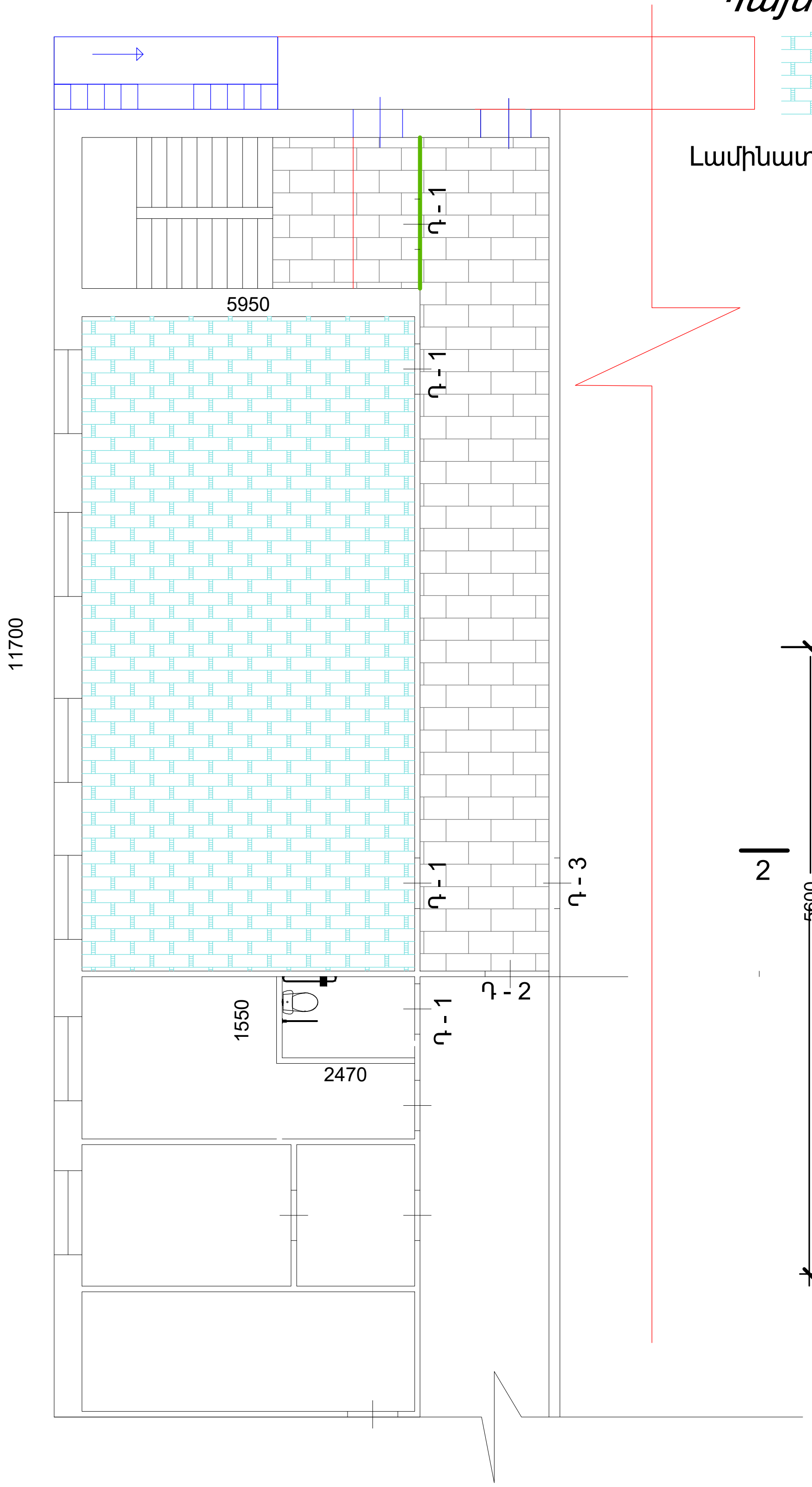

ԱՍՏԻՃԱՆ Ա.Ա - 1

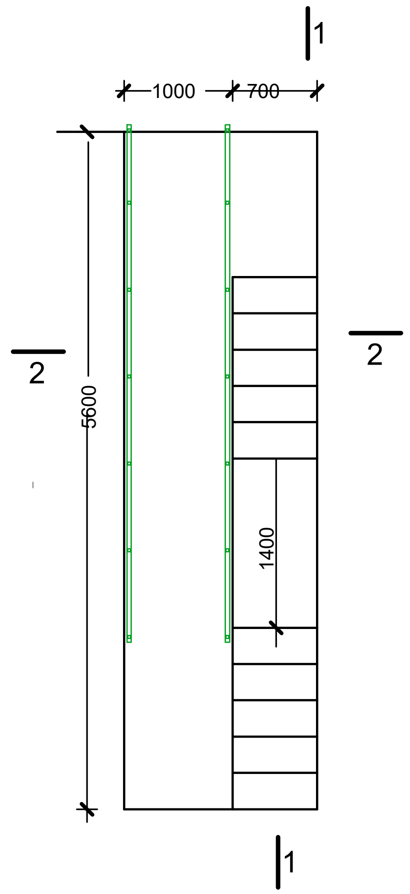

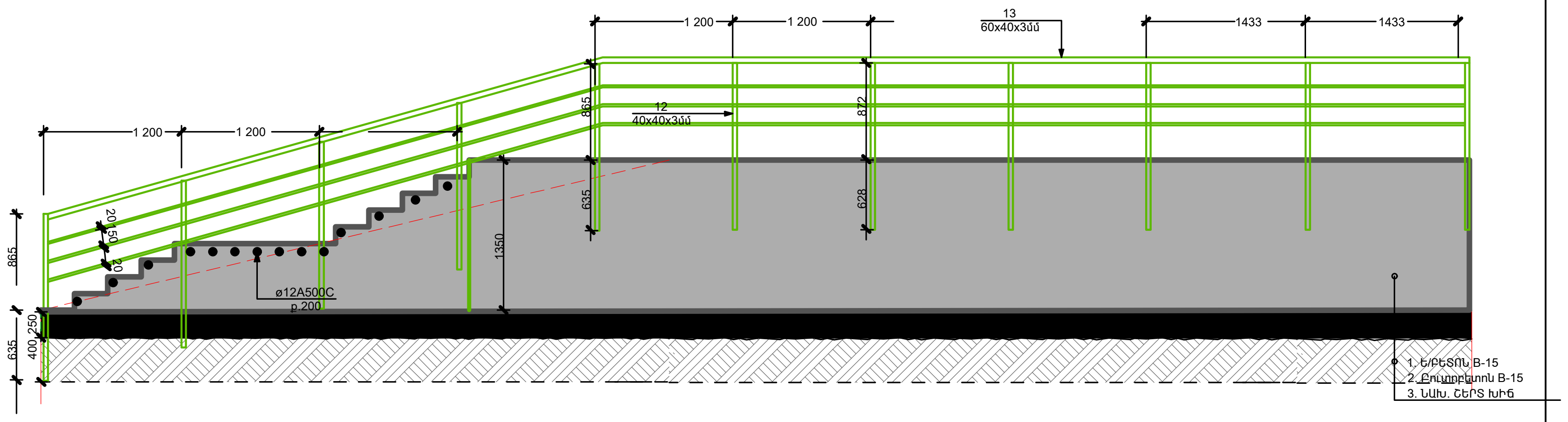

«ԷՅԷՄՋԻ ՊՐՈՋԵԿՏ»ՍՊԸ ԼԻՑԵՆԶԻԱ - ՔՊԼ 001019				ՕԲՅԵԿՏ № 30-25
				3 Վայոց Ձորի մարզ ,Մալիշկայի կուլտուրայի տան մասնակի նորոգում
			Ամիս ամսաթիվ	Վերանորոգում
Ստուգեց	Ա. Թամամյան			Փուլ: ԱՆ; Թերթ: 7; Թերթեր: 10
Նախագծեց	Լ. Մամյան			հատակագիծ/ կտրվածք
				Պատվիրատու՝ Եղեգնաձորի համայնքապետարան

ՅՈՎԱՐ - 1

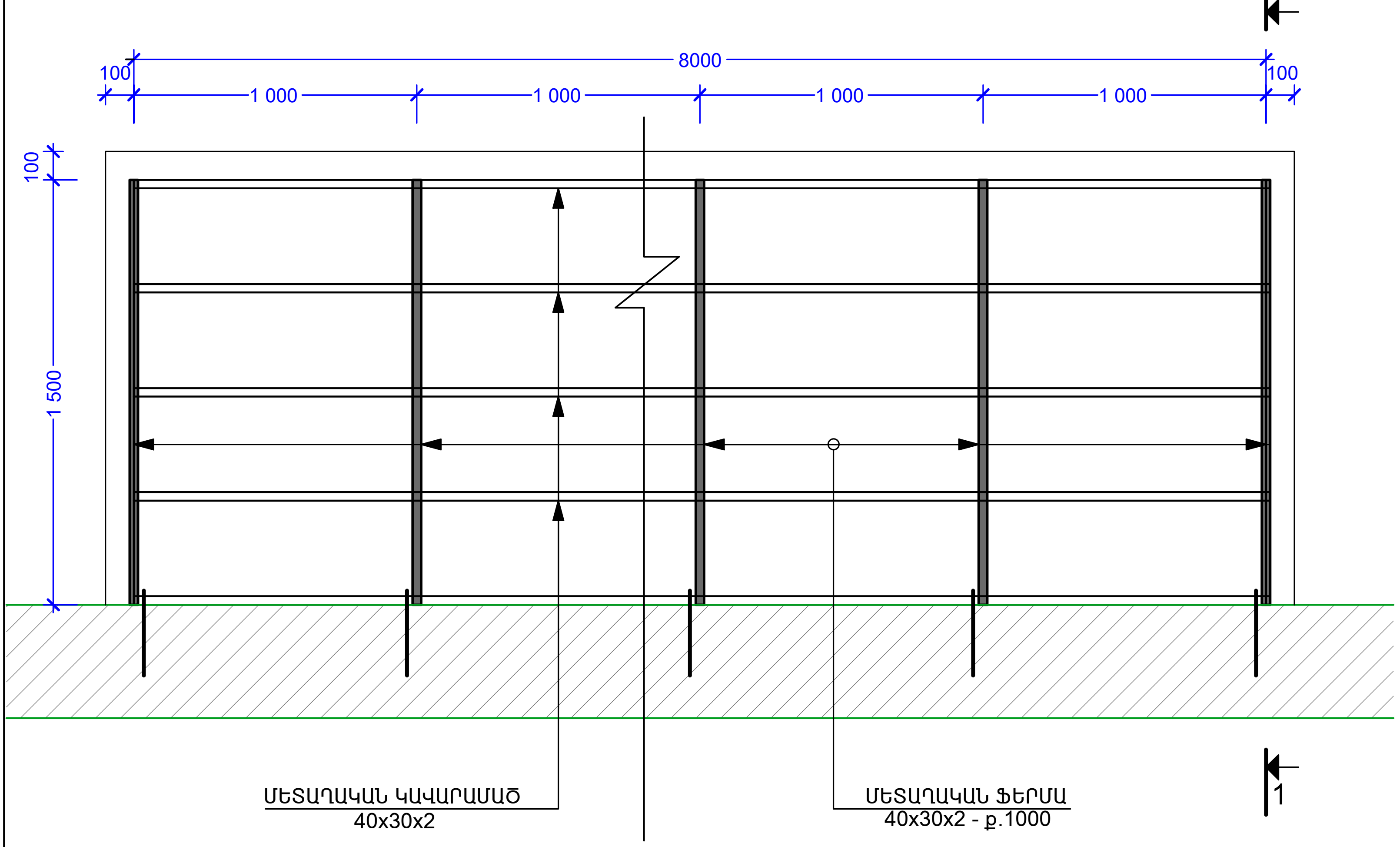

1 - 1

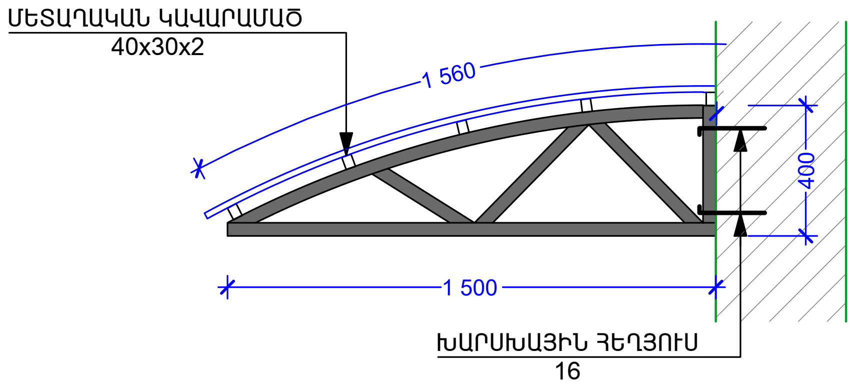

ՅՈՎԱՐՆԵՐԻ ՆՅՈՒԹԵՐԻ ՄԱՍՆԱԳԻՐ

№№	ՏԱՐՐԵՐԻ ԱՆՎԱՆՈՒՄԸ ԵՎ ՅԱՏՈՒՅԹՆԵՐԸ	ԵՐԿԱՐՈՒԹՅՈՒՆԸ /ԳԾ.Մ/ ՔԱՇ ԿԳ.
ՅՈՎԱՐ - 1 (1 ՅԱՏ)		
1	ՄԵՏԱՂ. ՖԵՐՄԱ - 40x30x2 L=4.7 մ (5 հատ)	95 ԿԳ.
2	ՄԵՏԱՂ. ԿԱՎԱՐԱՄԱԾ - 40x30x2 L=20.0 գծ/մ	80.8 ԿԳ.
3	ԽԱՐՍԽԱՅԻՆ ՅԵՂՅՈՒՍ ₽16 - L=300 մմ	20000 ՅԱՏ
4	ՊՈԼԻԿԱՐԲՈՆԱՏ ԱՆԹԱՓԱՆՑ	14 Մ ^{2}

AMG PROJECT We are looking forward to the future «ԷՅԷՄՋԻ ՊՐՈՋԵԿՏ»ՍՊԸ ԼԻՑԵՆԶԻԱ - ՔՊԼ 001019				ՕԲՅԵԿՏ № 30-25			
				Ո Վայոց Ձորի մարզ ,Մալիշկայի կուլտուրայի տան մասնակի նորոգում			
			ամիս ամսաթիվ	Վերանորոգում	Փուլ	Թերթ	Թերթեր
					ԱՆ	8	11
Ստուգեց	Գ. Հովհաննիսյան						
Նախագծեց	Կ. Սարգսյան			Հովարների հատակագիծ, կտրվածք մասնագիր	Պատվիրատու՝ Եղեգնաձորի համայնքապետարան		

ՄԻՋՆՈՐՄՆԵՐՈՒՄ ԲԱՐԱՎՈՐԻ ԻՐԱԿԱՆԱՑՈՒՄ

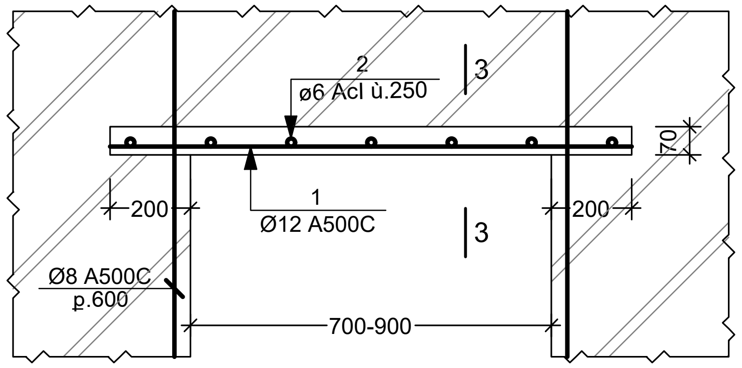

3 - 3

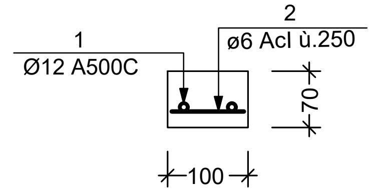

4 - 4

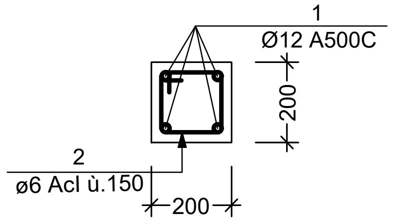

ՊԵՄԶԱԲԵՏՈՆԵ ԲԼՈԿՆԵՐԻՑ ՄԻՋՆՈՐՄՆԵՐԻ ԱՄՐԱՑՈՒՄ

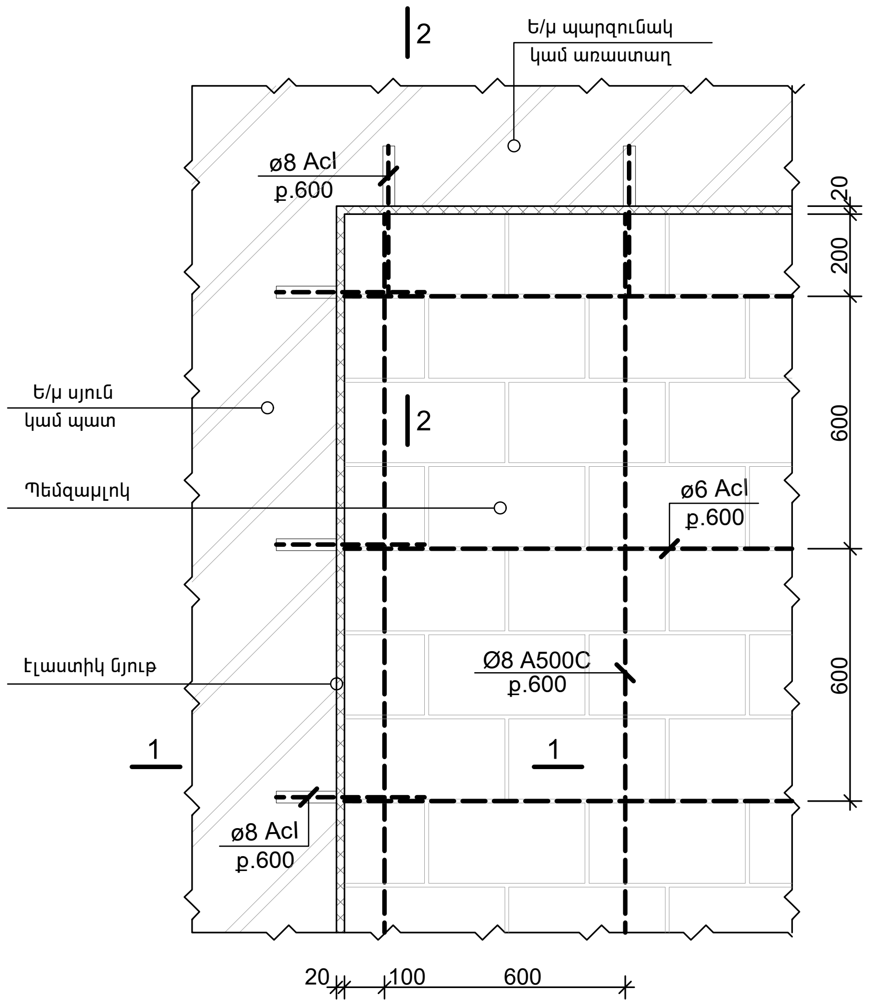

1 - 1

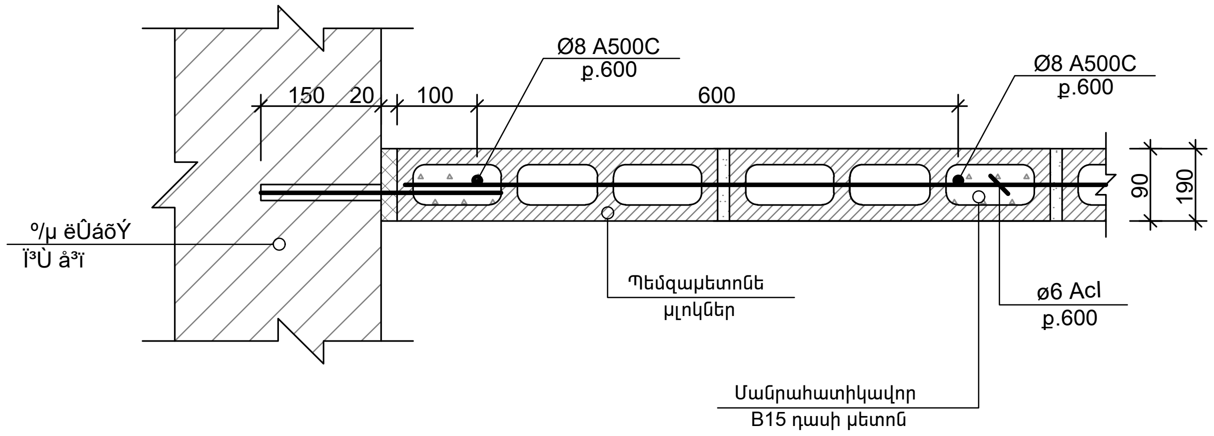

ԾԱՆՈԹՈՒԹՅՈՒՆ

1. Փոքրաչափ բլոկներով միջնորմները շարելուց նախատեսել կարաններ եվ ուղղաձիգ կոնստրուկցիաների միջև նախատեսել 20մմ-ոց կարաններ, իսկ բլոկների և հորիզոնական կոնստրուկցիաների միջև՝ 30մմ-ոց կարաններ:
2. Ուղղաձիգ և հորիզոնական կարանները միջնորմների ամբողջ հաստությամբ լցնել էլաստիկ նյութով՝ թաղիք կամ փրփրապլաստ:
3. Բլոկների շարվածքն իրականացնել B15 դասի մանրահատիկավոր բետոն:
4. Սյուների, պատերի և ծածկի մեջ նախատեսված են Մ10մմ անցքեր:
5. Միջնորմների իրար հետերըլոր հատման հատվածներում, ինչպես նաև եզրերում և մացվածքների երկու կողմից պարտադիր տեղադրել ամրանաձողեր և լցնել B15 դասի ցեմենտ-ավազե շաղախով:
6. Անցքերը ներարկել ցեմենտ-ավազե շաղախով:

2 - 2

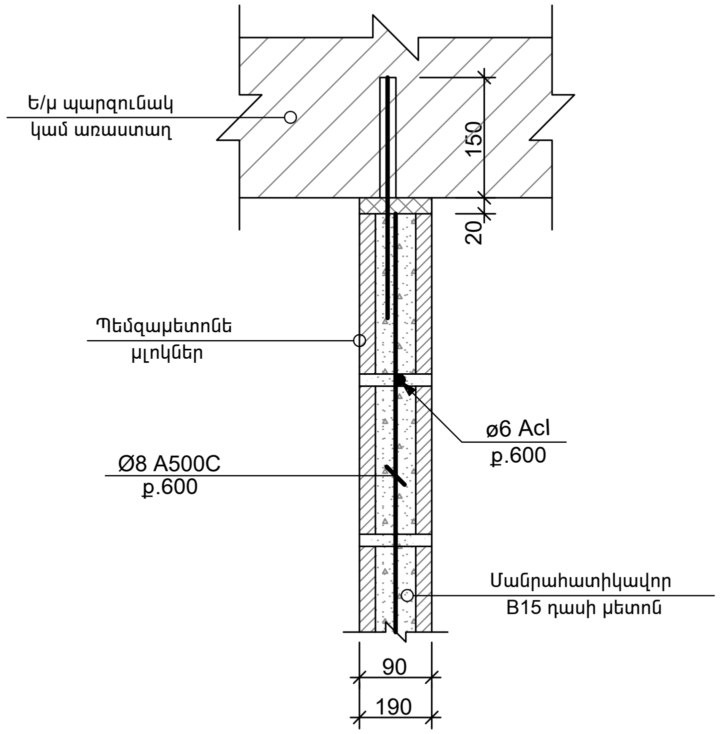

ՄԱՍՆԱԳԻՐ

1. ՊԵՄԶԱԲԼՈԿ - 100ՄՄ (64.0Մ 2)
2. ՊԵՄԶԱԲԼՈԿ - 200ՄՄ (90.0Մ 2)

ԲԱՐԱՎՈՐՆԵՐ

1. ₽12 A500C - 28.0 ԳԾ/Մ (24.8կգ.)
2. ₽6 Acl - 20.0 ԳԾ/Մ (4.5կգ.)
3. ԲԵՏՈՆ՝ B15 - (0.2Մ 3)

«ԷՅԷՄՋԻ ՊՐՈՋԵԿՏ»ՍՊԸ ԼԻՑԵՆԶԻԱ - ՔՊԼ 001019 AMG PROJECT We are looking forward to the future				ՕԲՅԵԿՏ № 30-25		
				Ձ Վայոց Ձորի մարզ ,Մալիշկայի կուլտուրայի տան մասնակի նորոգում		
			ամիս ամսաթիվ	Վերանորոգում	Փուլ	Թերթ	Թերթեր
					ԱՆ	9	11
Ստուգեց	Գ. Հովհաննիսյան					
Նախագծեց	Կ. Սարգսյան			ՊԵՄԶԱԲԵՏՈՆԵ ԲԼՈԿՆԵՐԻՑ ՄԻՋՆՈՐՄՆԵՐԻ ԱՄՐԱՑՈՒՄ	Պատվիրատու՝ Եղեգնաձորի համայնքապետարան	

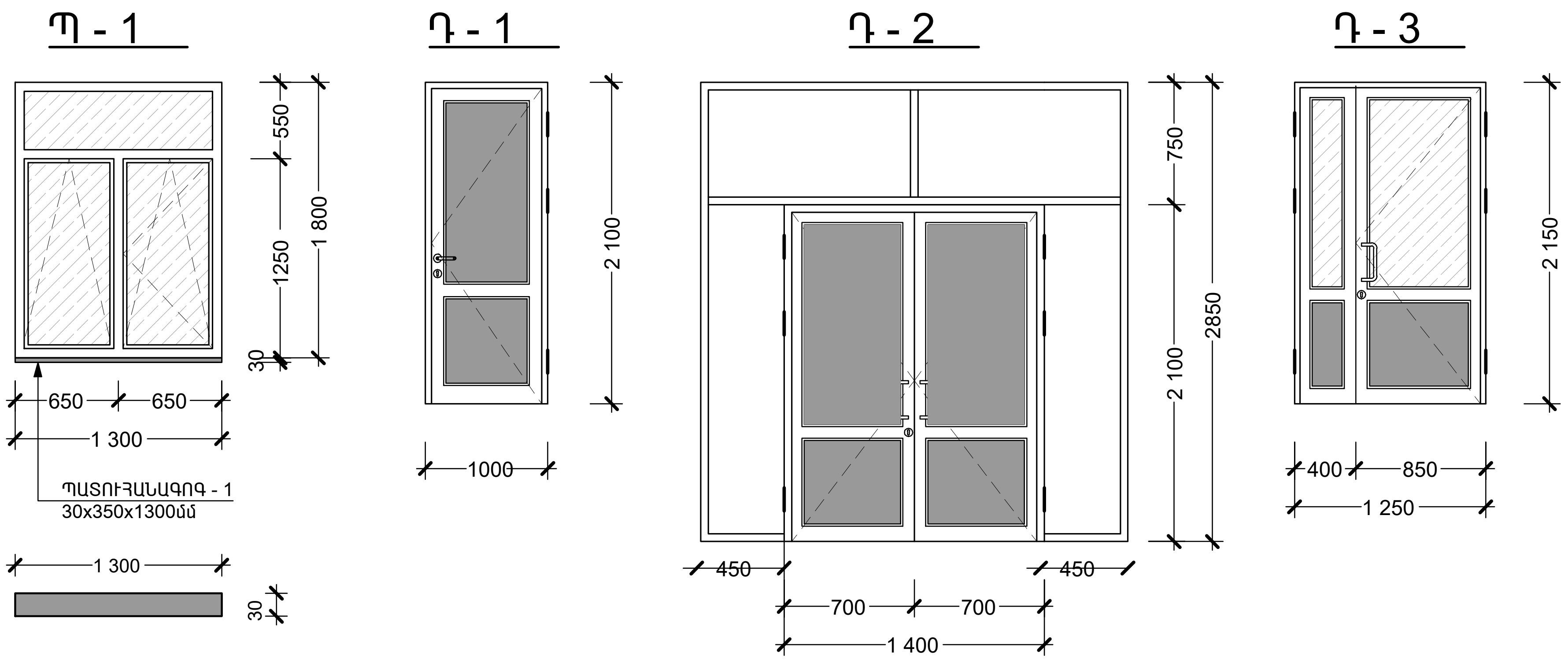

«ԷՅԷՄՋԻ ՊՐՈՋԵԿՏ»ՍՊԸ ԼԻՑԵՆԶԻԱ - ՔՊԼ 001019				ՕԲՅԵԿՏ № 30-25		
				Ձ Վայոց Ձորի մարզ ,Մալիշկայի կուլտուրայի տան մասնակի նորոգում		
			ամիս ամսաթիվ	Վերանորոգում	Փուլ	Թերթ	Թերթեր
					ԱՆ	10	11
Ստուգեց	Գ. Հովհաննիսյան						
Նախագծեց	Կ. Սարգսյան			Պատուհանի և դռների կտրվածք	Պատվիրատու՝ Եղեգնաձորի համայնքապետարան		